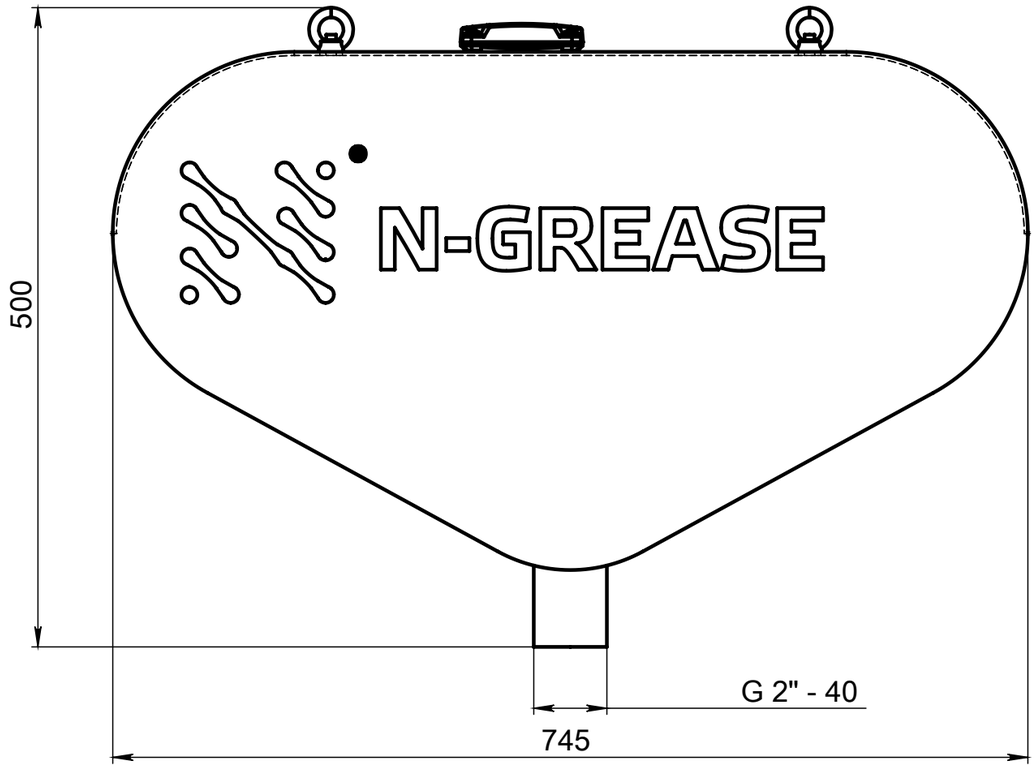

ВИД Б
МАСШТАБ 1 : 4

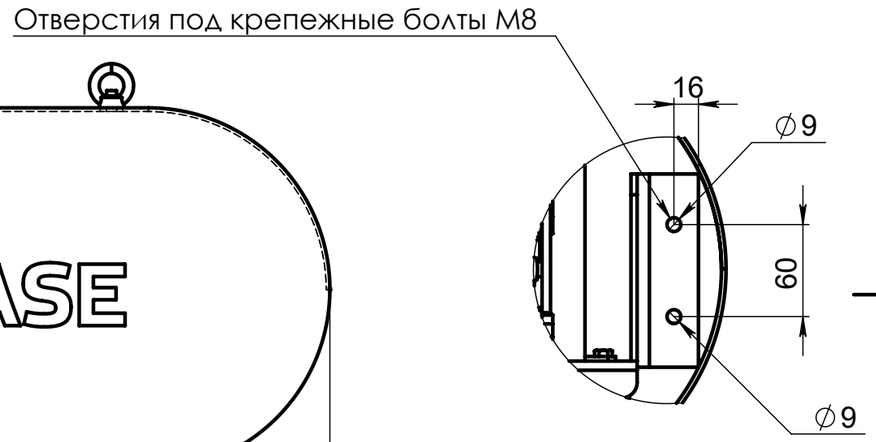

ВИД А
МАСШТАБ 1 : 5

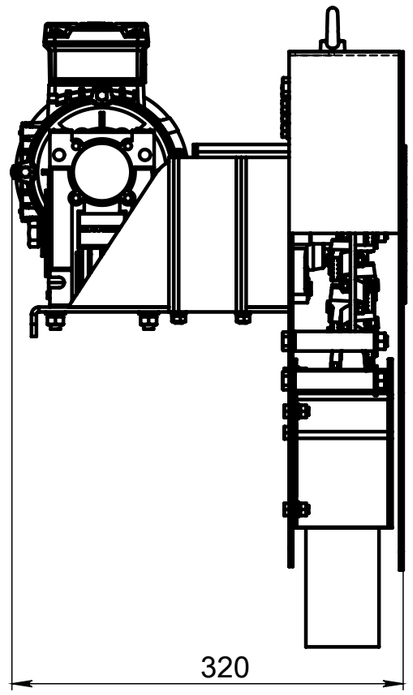

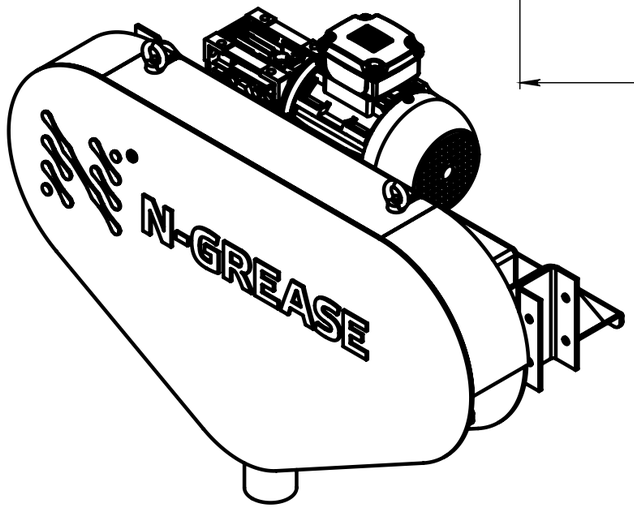

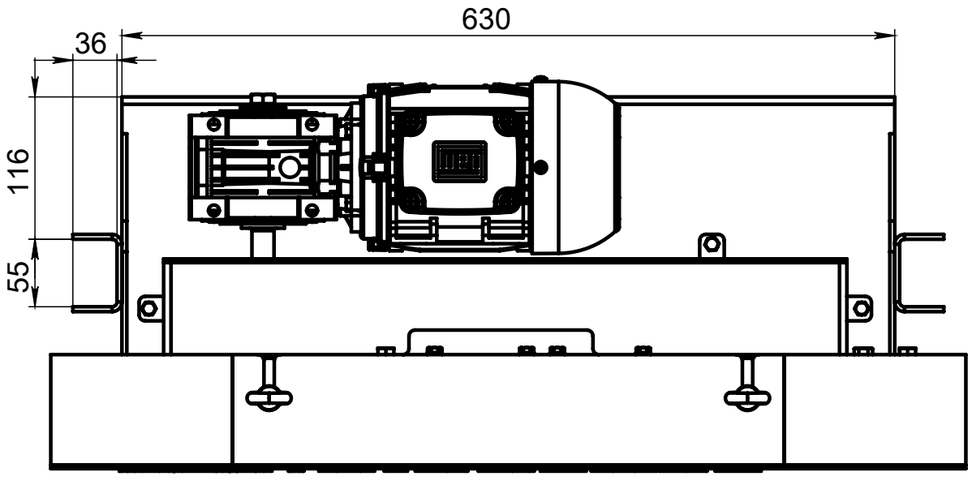

					N-Grease Beta-20X		
Изм.	Лист	№ докум.	Подп.	Дата	Скиммер	Лит.	Масса	Масштаб
Разраб.		Чирочкин					44.232	1:5
Пров.						Лист 1	Листов 1
Т. контр.							
Н. контр.					ООО "Ноосфера"		
Утв.							

Подпись и дата
Инв. № дубл.
Взам. инв. №
Подпись и дата
Инв. № подл.

Формат А3